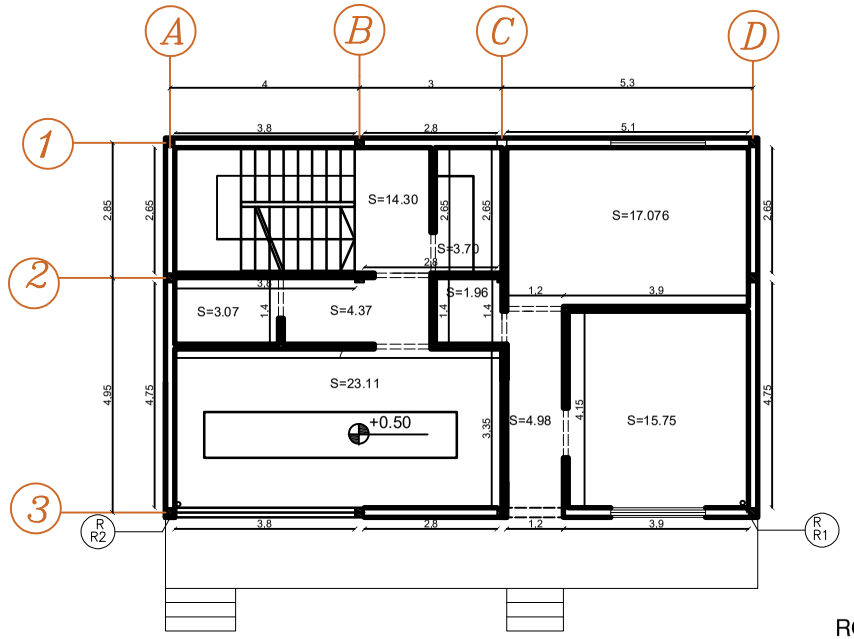

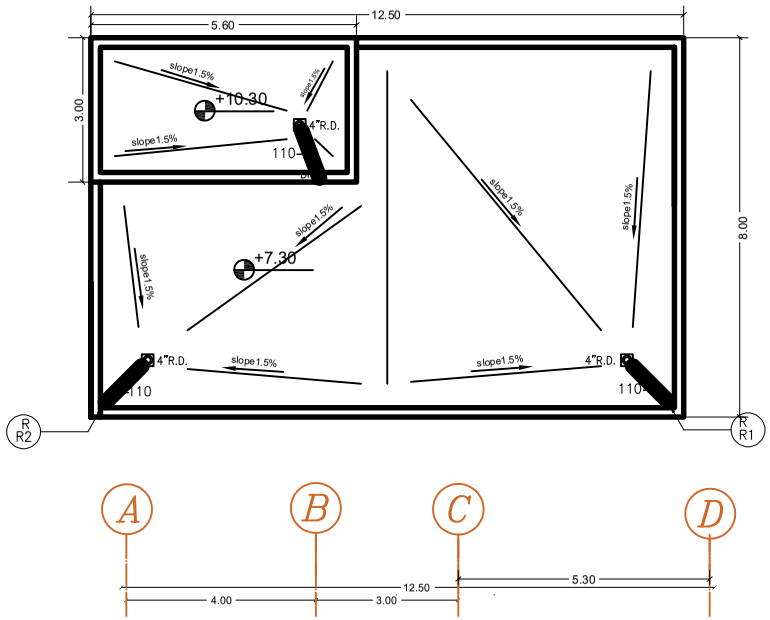

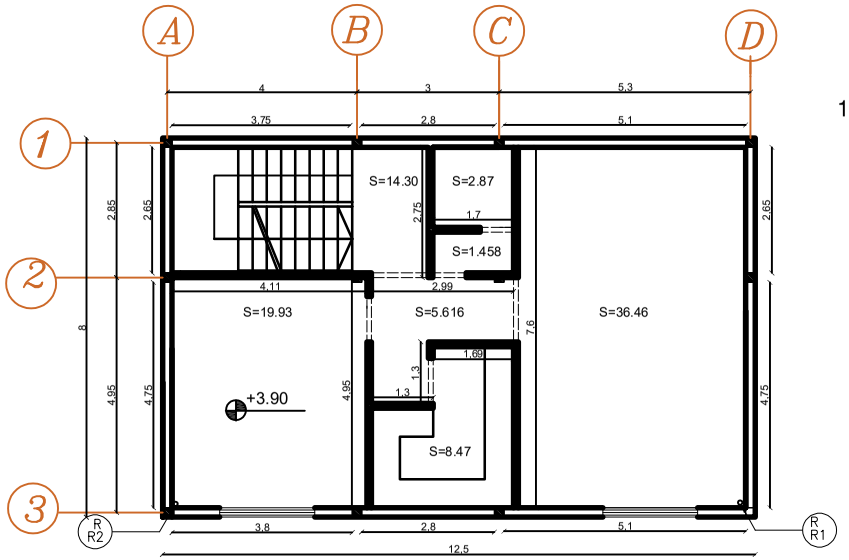

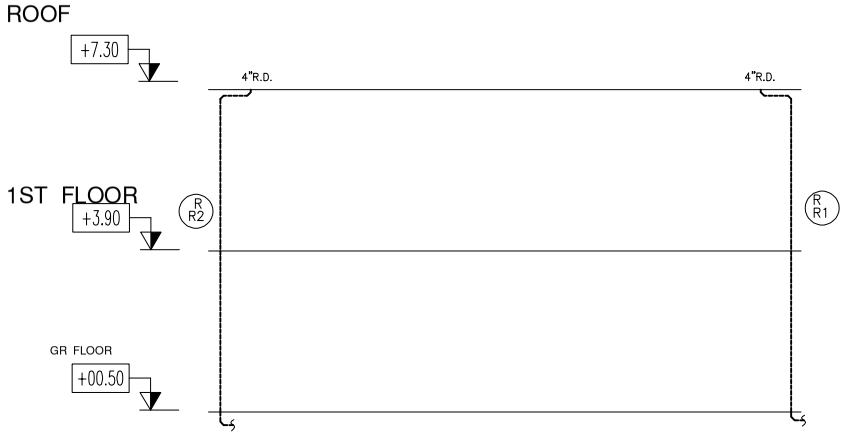

شماره نسخه	تاریخ	تغییرات	تائید

کارفرما	(سهامی عام) GoharTarabar Sirjan Company	نماینده کارفرما
مشاور		مدیر پروژه
پروژه		شماره پروژه

مقیاس	—	موضوع نقشه: معماری ☐ سازه ☐ سیل ☐ ماندن ☐ تجاوز ☐ تغییرات ☐ تغییرات ☒
تاریخ	۱۴۰۴/۰۳/۰۱	شرح نقشه: آب باران
واحد اندازه‌ها	سانتیمتر	طرح
شماره نقشه	A2-00	ترسیم
		بازبینی
		تائید

GoharTarabar Construction Unit